Codeschloss "SA-223(+)"

Version 12/08

Best.-Nr. 75 40 56

Bestimmungsgemäße Verwendung

Das Codeschloss kann über eine von Ihnen einstellbare 4stellige Zahlenkombination eine Ein-/Ausschaltfunktion für ein angeschlossenes Gerät realisieren (z.B. Türöffner o.ä.).

Ein Sabotagekontakt ist integriert, um ein unberechtiges Zerlegen des Gehäuses z.B. an eine Alarmanlage weiterzumelden.

Das Produkt ist zum Anschluss an eine Gleichspannung von 10-18V geeignet, die Stromaufnahme beträgt im Standby ca. 7mA, bei Betrieb max. ca. 60mA.

Beachten Sie alle Sicherheitshinweise und Informationen bzw. die technischen Daten in dieser Bedienungsanleitung.

Dieses Produkt erfüllt die gesetzlichen nationalen und europäischen Anforderungen. Alle enthaltenen Firmennamen und Produktbezeichnungen sind Warenzeichen der jeweiligen Inhaber. Alle Rechte vorbehalten.

Lieferumfang

- Codeschloss
- Montagematerial
- Bedienungsanleitung

Sicherheitshinweise

Bei Schäden, die durch Nichtbeachten dieser Bedienungsanleitung verursacht werden, erlischt der Garantieanspruch! Für Folgeschäden übernehmen wir keine Haftung!
Bei Sach- oder Personenschäden, die durch unsachgemäße Handhabung oder Nichtbeachten der Sicherheitshinweise verursacht werden, übernehmen wir keine Haftung! In solchen Fällen erlischt die Gewährleistung/ Garantie.

- Aus Sicherheits- und Zulassungsgründen (CE) ist das eigenmächtige Umbauen und/oder Verändern des Produkts nicht gestattet. Zerlegen Sie das Produkt niemals!
- Das Produkt ist nur zum Betrieb an einer Gleichspannung von 10-18V= geeignet.
- Das Produkt ist kein Spielzeug, es gehört nicht in Kinderhände. Montieren Sie das Produkt so, dass es von Kindern nicht erreicht werden kann.
- Lassen Sie das Verpackungsmaterial nicht achtlos liegen, dieses könnte für Kinder zu einem gefährlichen Spielzeug werden.
- Produkt ist geschützt nach IP54; ein Gummirahmen an der Rückseite und die Folientastatur auf der Vorderseite ermöglichen eine Montage im geschützten Außenbereich (z.B. unter einem Dachvorsprung).

  Das Produkt darf nicht extremen Temperaturen (<-20°C oder >+50°C), direktem Sonnenlicht, Vibrationen oder direktem Niederschlag ausgesetzt werden.
- Montieren Sie das Produkt niemals in explosionsgefährdeten Bereichen bzw. Räumen mit hoher Staubbelastung.
- Das Produkt darf keiner mechanischen Beanspruchung ausgesetzt werden.
- Benutzen Sie das Produkt nicht in tropischem Klima, sondern nur in gemäßigtem Klima.
- In gewerblichen Einrichtungen sind die Unfallverhütungsvorschriften des Verbandes der gewerblichen Berufsgenossenschaften für elektrische Anlagen und Betriebsmittel zu beachten.
- In Schulen, Ausbildungsstätten, Hobby- und Selbsthilfewerkstätten ist der Umgang mit elektrischen Geräten durch geschultes Personal verantwortlich zu überwachen.
- Gehen Sie vorsichtig mit dem Produkt um. Durch Stöße, Schläge oder dem Fall aus bereits geringer Höhe wird es beschädigt.

Konfiguration, Anschluss und Montage

- Nehmen Sie zuerst die weisse Gummidichtung von der Rückseite ab. Anschließend ist mit dem Sechskantschlüssel die eine Schraube an der Oberseite zu entfernen.

  Nehmen Sie jetzt die Rückseite vorsichtig ab.

Die Abbildung zeigt die Platine ohne die darüber befindliche weiße Kunststoffabdeckung - nehmen Sie diese jedoch nicht ab!

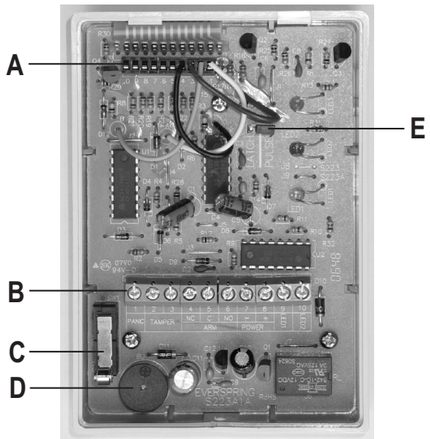

A Codierfeld für den vierstelligen Zugangscode

B Klemmleiste

C Mikroschalter für Sabotagekontakt

D Piezosummer

E Steckbrücke für Betriebsart des Relais (PULSE/LATCH)

- Konfigurieren Sie mit der Steckbrücke (E) die gewünschte Betriebsart:

  PULSE

  Wenn der richtige Code eingegeben wird, so wird das Relais für etwa 1 Sekunde aktiviert, die grüne LED „Code“ an der Vorderseite leuchtet für diese Zeit auf. Diese Betriebsart ist z.B. für einen Türöffner o.ä. ideal oder für die Simulation eines Tasters.

  LATCH

  Nach Eingabe des richtigen Codes wird das Relais dauerhaft aktiviert, die grüne LED „Code“ an der Vorderseite leuchtet auf. Erst die erneute Eingabe des richtigen Codes deaktiviert das Relais wieder.
- Wählen Sie mit dem Codierfeld (A) den gewünschten Zugangscode. Dazu sind einfach die vier Drähte in einen der 10 Kontakte einzustecken.

  Verwenden Sie für jeden Draht einen unterschiedlichen Kontakt.

Weißer Draht:	Erste Zahl
Gelber Draht:	Zweite Zahl
Brauner Draht:	Dritte Zahl
Schwarzer Draht:	Vierte Zahl

  Beispiel: Zugangscode 2064

  Stecken Sie den weißen Draht in den Kontakt 2, den gelben Draht in den Kontakt 0, den braunen Draht in den Kontakt 6 und den schwarzen Draht in den Kontakt 4.
- Montieren Sie die Gummidichtung und die Rückwand an der Wand. Achten Sie auf die richtige Anordnung, das Schraubgewinde der Rückwand und das Durchführungsloch in der Gummidichtung zeigt nach unten.

  Je nach Untergrund sind zum Festschrauben ggf. Dübel erforderlich.

  Achten Sie beim Bohren/Festschrauben darauf, dass keine Kabel, Strom-, Gas- oder Wasserleitungen beschädigt werden!
- Isolieren Sie die Kabelenden etwa 3mm ab und schrauben Sie diese in der Klemmleiste (B) fest.

  TAMPER (Kontakte 2, 3)

  Sabotagekontakt (NC), öffnet bei Zerlegen des Gehäuses mittels dem Mikroschalter (C)

  ARM (Kontakte 4, 5, 6)

  Die Kontakte „NC“ (4) , „C“ (5) und „NO“ (6) sind mit dem Relais verbunden und werden über Eingabe des Zugangscodes aktiviert (Schaltzustand wechselt dabei).

  POWER (Kontakte 7, 8)

  Verbinden Sie den Kontakt 7 mit Minus/- (GND, Masse) der Versorgungsspannung und den Kontakt 8 mit Plus/+ der Versorgungsspannung (10-18V=).

Ein Verpolen führt zur Zerstörung des Codeschlosses! Verlust von Garantie/ Gewährleistung!

LED1/LED2 (Kontakt 9, 10)

Die beiden LEDs „ARM“ und „STATUS“ auf der Vorderseite lassen sich mit den beiden Kontakten aktivieren. Es genügt dazu, den Kontakt 9 (bzw. 10) mit "+" der Betriebsspannung des Codeschlosses zu verbinden, um die jeweilige LED zu aktivieren.

Ein Vorwiderstand ist bereits auf der Platine integriert.

Die LEDs können z.B. über eine Alarmzentrale geschaltet werden, um z.B. verschiedene Betriebszustände anzuzeigen.

PANIC (Kontakt 1)

Werden die Tasten „#“ und „*“ gleichzeitig gedrückt, so liegt zwischen den Anschlüssen „PANIC“ und „POWER +“ (Kontakt 1 und Kontakt 8) die Betriebspannung des Codeschlosses an: Plus/+ über Kontakt 8, Minus/- über Kontakt 1.

Wird das Codeschloss z.B. mit einer Gleichspannung von 12V versorgt, so liegt zwischen Kontakt 1 und 8 ebenfalls eine Gleichspannung von etwa 12V an. Die Belastbarkeit beträgt max. 250mA.

Hierüber lässt sich z.B. über eine Alarmanlage ein stiller Alarm auslösen.

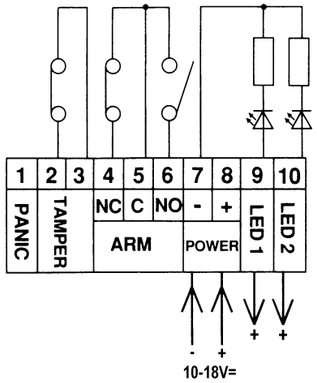

- Kontrollieren Sie nochmals den richtigen Anschluss bzw. die Einstellung der Steckbrücke (E) für die Betriebsart.
- Setzen Sie das Codeschloss auf die Rückwand auf. Achten Sie dabei darauf, dass die Kabel nicht versehentlich den Mikroschalter für den Sabotagekontakt in seiner Funktion behindern.
- Schauben Sie das Codeschloss über die zu Beginn entfernte Sechskantschraube an der Rückwand fest.
- Erst jetzt darf die Betriebsspannung zugeschaltet und das Codeschloss in Betrieb genommen werden.

Wenn ein erneutes Öffnen des Gehäuses erforderlich ist, so schalten Sie zuerst die Versorgungsspannung ab. Gleiches gilt für die daran angeschlossenen Geräte (z.B. Alarmanlage usw.). Andernfalls besteht die Gefahr eines Kurzschlusses.

Bedienung

- Bei jedem Tastendruck auf eine Zahlentaste wird ein Bestätigungston ausgegeben (bei Betätigung der einzelnen Taste „#“ oder „*“ erfolgt kein Bestätigungston).
- Wird der richtige Code eingegeben, dann erfolgt der Schaltvorgang des Relais (je nach Stellung der Steckbrücke (E), PULSE/LATCH-Funktion).

  Für die Dauer des Schaltvorgangs leuchtet die LED „CODE“.
- Bei Eingabe eines falschen Codes passiert nichts, das Relais schaltet nicht.
- Wird die Taste „#“ und „*“ gleichzeitig betätigt, so gibt das Codeschloss einen Bestätigungston aus. Für die Dauer der Tastenbetätigung wird der Anschluss „PANIC“ aktiviert (die Betriebsspannung des Codeschlosses (z.B. 12V=) liegt zwischen den Kontakten 1 und 8 der Klemmleiste an, siehe oben).

Handhabung

- **Beachten Sie alle Sicherheitshinweise und Informationen zu Montage, Betrieb und Handhabung in dieser Bedienungsanleitung!**
- Das Produkt darf nur betrieben werden, wenn das Gehäuse geschlossen ist.
- Drücken Sie nicht mit spitzen oder scharfen Gegenständen auf die Folientastatur, diese wird dadurch beschädigt.
- Achten Sie beim Montieren des Produkts darauf, dass die Kabel nicht geknickt oder gequetscht werden und kein Kurzschluss entsteht.
- Der Betrieb ist nur in trockenen Innenräumen oder im geschützten Außenbereich zulässig. Das Produkt darf nicht direktem Niederschlag ausgesetzt werden.

  Vermeiden Sie folgende widrige Umgebungsbedingungen am Montageort oder beim Transport:
  - Nässe oder zu hohe Luftfeuchtigkeit
  - Extreme Kälte (<-20°C) oder Hitze (> +50°C), direkte Sonneneinstrahlung
  - Staub oder brennbare Gase, Dämpfe oder Lösungsmittel
  - starke Vibrationen, Stöße, Schläge
  - starke Magnetfelder, wie in der Nähe von Maschinen oder Lautsprechern
- Es ist anzunehmen, dass ein gefahrloser Betrieb nicht mehr möglich ist, wenn
  - das Gerät sichtbare Beschädigungen aufweist,
  - das Gerät nicht mehr funktioniert und
  - nach längerer Lagerung unter ungünstigen Verhältnissen oder
  - nach schweren Transportbeanspruchungen.
- Eine Wartung oder Reparatur darf nur duch einen Fachmann bzw. eine Fachwerkstatt durchgeführt werden.

Wartung und Reinigung

Das Produkt ist für Sie wartungsfrei.

Zur Reinigung genügt ein sauberes, trockenes, weiches Tuch. Für stärkere Verschmutzungen der Außenseite kann das Tuch leicht mit lauwarmen Wasser angefeuchtet werden.

Staub kann sehr einfach mit einem weichen, sauberen Pinsel und einem Staubsauger entfernt werden.

Entsorgung

Elektronische und elektrische Produkte dürfen nicht in den Hausmüll.

Entsorgen Sie das Produkt am Ende seiner Lebensdauer gemäß den geltenden gesetzlichen Bestimmungen.

Technische Daten

Betriebsspannung: .....10-18V=

Stromaufnahme:.....Standby ca. 7mA, max. ca. 60mA

Betriebstemperatur: .....-20°C bis +50°C

Schutzart: IP54

Relaisausgang:.....NC/NO

Kontaktbelastbarkeit des Relais: .....24V, 1A AC/DC

Luftfeuchte:.....Max. 90% rel. Luftfeuchte, nicht kondensierend

Abmessungen (B x H x T): .....86 x 120 x 33mm (mit Gummidichtung)

Gewicht: .....Ca. 191g

Diese Bedienungsanleitung ist eine Publikation der Conrad Electronic SE, Klaus-Conrad-Str. 1, D-92240 Hirschau (www.conrad.com).

Alle Rechte einschließlich Übersetzung vorbehalten. Reproduktionen jeder Art, z. B. Fotokopie, Mikroverfilmung, oder die Erfassung in elektronischen Datenverarbeitungsanlagen, bedürfen der schriftlichen Genehmigung des Herausgebers. Nachdruck, auch auszugsweise, verboten.

Diese Bedienungsanleitung entspricht dem technischen Stand bei Drucklegung. Änderung in Technik und Ausstattung vorbehalten.

© Copyright 2008 by Conrad Electronic SE.

Code lock "SA-223(+)"

Version 12/08

Item-No. 75 40 56

Intended use

By means of an adjustable number combination the code lock provides an on/off switch function for a connected device (e.g. door opener).

A sabotage contact is integrated, to pass on an unauthorised disassembling of the casing to e.g an alarm installation.

The product can be connected to a direct current voltage of 10-18V, the power input in standby amounts to approx. 7mA, in operation to max. approx. 60mA.

Please pay attention to all safety instructions and information resp. the technical data in these operating instructions.

This product complies with the applicable national and European specifications. All company names and product designations contained herein are trademarks of the respective owners. All rights reserved.

Product contents

- Code lock
- Installation material
- Operating instructions

Safety instructions

The guarantee is rendered invalid when damage is incurred as a result of non-compliance with the operating instructions! We do not assume any liability for any damage arising as a consequence !
We do not assume liability for personal injury or material damage resulting from improper use or disregarding the safety instructions! In such cases the warranty/guarantee is voided.

- The unauthorised conversion and/or modification of the product is inadmissible because of safety and approval reasons (CE). Do not disassemble the product!
- Only direct current voltage of 10-18V= is to be used for operation.
- The product is not a toy and must be kept out of the reach of children. Place the product in a way that it is out of reach of children.
- Do not leave the packaging material lying around carelessly since this may become a dangerous toy for children.
- Product is protected according IP54; a rubber frame at the back and the membrane keyboard at the front enable the assembly in a protected outside area (e.g. under a roof overhang).

  Do not expose the product to extreme temperatures (<-20°C or >+50°C), direct sunlight, vibration or direct precipitation.
- Never place the product in explosieve areas resp. areas with high dust exposure.
- The product must not be subjected to mechanical stress.
- Only use the product in a moderate climate, and avoid a tropical environment.
- In commercial and industrial facilities the regulations for the prevention of accidents as laid down by the professional trade association for electrical equipment and devices need to be observed.
- Electric devices used at schools, training facilities, do-it-yourself and hobby workshops should not be handled unless supervised by trained, responsible personnel.
- Handle the product with care. It can be damaged through impact, blows, or by being dropped even from a low height.

Configurating, connection and mounting

- Remove the white rubber packing from the back first. Subsequently remove the one screw on the top by means of a hexagon wrench.

  Carefully take off the back.

The pictures shows the board without the white plastic cover - however, do not take this off!

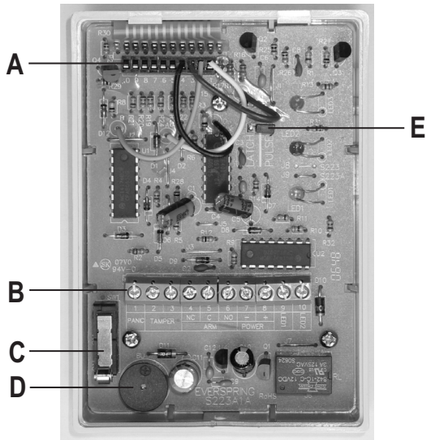

A Coding field four-digit access code
B Strip terminal
C Micro switch for sabotage contact
D Piezo-electric buzzer
E Jumber for operating mode of the relay (PULSE/LATCH)

- Configurate the required operating mode by means of the jumper (E):

  PULSE

  If the correct code is entered, the relay is activated for approx. 1 second, during which the green LED „code“ at the front flashes. This operating mode is e.g. ideal for a door opener or such or for the simulation of a sensor.

  LATCH

  After entering the right code the relay is activated continuously, the green LED „code“ at the front flashes. The relay is deactivated only then when the right code is entered again.
- Select the required acces code by means of the coding field (A). For that you just insert the four wires into one of the 10 contacts.

  Use a different contact for each wire.

White wire:	First digit
Yellow wire:	Second digit
Brown wire:	Third digit
Black wire:	Fourth digit

  Example: Access code 2064

  Insert the white wire into contact 2, the yellow wire into contact 0, the brown wire into contact 6 and the black wire into contact 4.
- Mount the rubber packing and the back onto the wall. Pay attention to the correct arrangement, the screw thread of the back and the lead-through hole in the rubber packing point downwards.

  Depending on the surface, plugs might be required for screwing.

  Pay attention when drilling/tightening the screws that no power, gas or water pipes can be damaged!
- Isolate the cable ends approx. 3mm and screw them down onto the strip terminal (B).

  TAMPER (contacts 2, 3)

  Sabotage contact (NC), opens upon disassembly of the casing by means of the micro switch (C)

  ARM (contacts 4, 5, 6)

  The contacts „NC“ (4) , „C“ (5) and „NO“ (6) are connected to the relay and are activated by entering the access code (switch position changes herewith).

  POWER (contacts 7, 8)

  Connect contact 7 with minus/- (GND, earth) of the supply voltage and contact 8 with plus/+ of the supply voltage (10-18V=).

Reverse polarity leads to destruction of the code lock! Warranty becomes voided!

LED1/LED2 (contact 9, 10)

Both LED's „ARM“ and „STATUS“ at the front can be activated by the two contacts. It is sufficient to connect contact 9 (resp. 10) to "+" of the supply voltage of the code lock to activate the relevant LED.

A multiplier is already integrated in the board.

The LED's can be operated e.g. via an alarm center, e.g. to indicate different operation conditions.

PANIC (contact 1)

If the keys „#“ and „*“ are pressed simultaneously, the supply voltage of the code lock between the connections „PANIC“ and „POWER +“ (contact 1 and contact 8) is: plus/+ via contact 8, minus/- via contact 1.

If the code lock e.g. is supplied with a direct current voltage of 12V, the same direct current voltage of approx. 12V applies to contact 1 and 8. The rating is max. 250mA.

This could e.g. activate a silent alarm through an alarm installation.

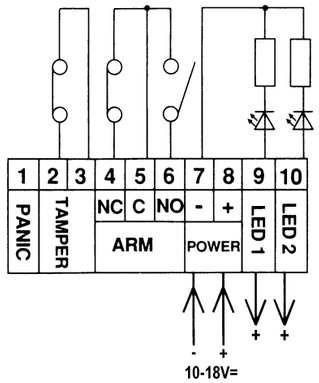

- Review the correct connection resp. the setup of the jumper (E) for the operation mode.
- Attach the code lock onto the back. Be carefull not to inadvertently impede the operation of the micro switch for the sabotage contact.
- Screw the code lock onto the back side by means of the hexagon screw you removed in the beginning.
- Only then the working voltage may be switched off and the code lock be taken into operation.

Switch off the supply voltage first, when the casing requires re-opening. The same applies to the devices connected thereto (e.g. alarm installation). Otherwise there is a risk of short-circuit.

Operation

- When a number key is pressed, an acknowledgement tone is emitted (there is no acknowledgement tone when the separate keys „#“ or „*“ are pressed).
- When the right code was entered, the switching operation of the relay is effected (depending on the position of the jumper (E), PULSE/LATCH-function).

  During the switching operation the LED „code“ flashes.
- When a wrong code is entered nothing happens, the relay does not switch.
- When the keys „#“ and „*“ are pressed simultaneously, the code lock emits an acknowledgement tone. During the application of the keys the connection „PANIC“ is activated (the operational supply of the code lock (e.g. 12V=) is between the contacts 1 and 8 of the strip terminal, see above).

Handling

- **Please pay attention to all safety instructions and information regarding installation, operation and handling in this instruction manual!**
- The product may only be operated with a closed casing.
- Do not push on the membrane keyboard with pointed or sharp objects, this will get damaged.
- When setting up the product, make sure that the cables are neither kinked nor pinched and no short-circuit is caused.
- Operation is only permissible in dry indoor areas or protected outdoor areas. The product must not be subjected to mechanical stress.

  The following unfavorable conditions are to be avoided at the place of installation or during transport:

  - excessive humidity or dampness,
  - extreme cold (<-20°C) or heat (>+50°C), direct sunlight,
  - dust or combustible gases, vapours or solvents,
  - strong vibration, impact or blows,
  - strong magnetic fields such as those found in the vicinity of machinery or loudspeakers.
- Safe operation must be presumed to be no longer possible, if

  - the device exhibits visible damage,
  - the device is no longer functional and
  - the device was stored under unfavourable conditions for a long period of time or
  - the device was exposed to extraordinary stress caused by transport.
- Servicing or repair work must only be carried out by a specialist.

Maintenance and cleaning

The product does not require maintenance!

Use a clean, dry and soft cloth for cleaning. For stronger contamination of the exterior, you can moisten the cloth slightly with lukewarm water.

Dust can be removed very easily using a clean, soft brush and a vacuum cleaner.

Disposal

Electric and electronic products do not belong in the household waste!

When the product is no longer usable, dispose of it in accordance with the applicable statutory regulations.

Technical data

Operating voltage: .....10-18V=
Current consumption:.....Standby ca. 7mA, max. ca. 60mA
Operating temperature: .....-20°C to +50°C
Type of protection: IP54
Relay output: .....NC/NO
Contact rating of the relay:.....24V, 1A AC/DC
Air humidity: .....max. 90% rel. humidity, not condensing
Dimensions (WxHxD): .....86 x 120 x 33mm (with rubber packing)
Weight: .....approx. 191g

These operating instructions are a publication by Conrad Electronic SE, Klaus-Conrad-Str. 1, D-92240 Hirschau (www.conrad.com).
All rights including translation reserved. Reproduction by any method, e.g. photocopy, microfilming, or the capture in electronic data processing systems require the prior written approval by the editor. Reprinting, also in part, is prohibited.

These operating instructions represent the technical status at the time of printing. Changes in technology and equipment reserved.

© Copyright 2008 by Conrad Electronic SE.

Verrou à code "SA-223(+)"

Version 12/08

N° de commande 75 40 56

Utilisation conforme

Le verrou à code peut fournir, avec une combinaison à 4 chiffres réglable par vous, une fonction marche/arrêt pour un appareil connecté (p. ex. ouverture de porte, ou analogues.).

Un contact anti-sabotage est intégré pour signaler le démontage non autorisé du boîtier p. ex. à une installation d'alarme.

Le produit est conçu pour l'alimentation sous une tension continue de 10-18 V, la puissance absorbée en mode veille est d'environ 7 mA, en service environ 60 mA au maximum.

Observer les consignes de sécurité et information et caractéristiques technique de ces instructions d'utilisation.

Ce produit répond aux exigences légales nationales et européennes. Tous les noms de société et toutes les désignations de produit sont des marques déposées de leurs propriétaires respectifs. Tous droits réservés.

Etendue de la livraison

- Verrou à code
- Matériel de montage
- Mode d'emploi

Consignes de sécurité

En cas de dommages dus à la non observation de ce mode d'emploi, la validité de la garantie est annulée ! Nous déclinons toute responsabilité pour les dommages consécutifs !
De même, nous déclinons toute responsabilité en cas de dommages matériels ou corporels résultant d'une manipulation de l'appareil non conforme aux spécifications ou d'un non-respect des présentes consignes ! De tels cas entraînent l'annulation de la garantie.

- Pour des raisons de sécurité et d'homologation (CE), il est interdit de modifier la construction et/ou de transformer le produit soi-même. Ne démontez jamais cet appareil.
- Le produit n'est conçu que pour le fonctionnement sous une tension continue de 10-18 V=.
- Cet appareil n'est pas un jouet, tenez-le hors de portée des enfants. Monter le produit de sorte à le mettre hors de la portée des enfants.
- Ne pas laisser le matériel d'emballage sans surveillance ; il pourrait constituer un jouet dangereux pour les enfants !
- Le produit a un degré de protection de IP54 ; un cadre caoutchouc sur l'arrière et le clavier à film sur l'avant permettent le montage à l'extérieur sous abri (p. ex. sous une avancée de toit).

  Ne pas exposer l'appareil à des températures extrêmes (<-20°C ou >+50°C), à la lumière directe du soleil, à des vibrations ou à l'humidité.
- Ne jamais monter le produit dans des zones ou locaux exposés aux risques d'explosion à fort dégagement de poussières.
- Le produit ne doit pas être exposé à des sollicitations mécaniques.
- N'utilisez le produit que dans des régions climatiques modérées et non tropicales.
- Dans les locaux professionnels, il faut respecter les règlements pour la prévention des accidents émis par les associations professionnelles exerçant dans le domaine des installations électriques et de l'outillage industriel.
- Dans les écoles et les centres de formation, les ateliers de loisirs et de réinsertion, la manipulation d'appareils électriques doit être surveillée par un personnel responsable, spécialement formé à cet effet.
- Maniez le produit soigneusement ! Des chocs, des coups ou des chutes même d'une faible hauteur causent des dommages.

Configuration, raccordement et montage

- D'abord enlever le joint de caoutchouc blanc à l'arrière. Ensuite desserrer la vis sur le dessus à l'aide d'une clé à six pans.

  Retirer la face arrière avec précaution.

La Figure monter la platine sans le couvercleplastique blanc - ne pas la retirer !

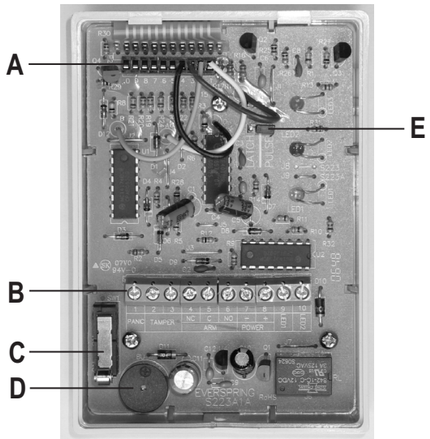

A Champ de codage pour le code d'accès à quatre chiffres

B Barrette à bornes

C Microinterrupteur pour contact anti-sabotage

D Buzzer piezoélectrique

E Pont enfichabel pour mode de fonctionnement du relais (PULSE/LATCH)

- Configurer le mode de fonctionnement souhaité avec le pont :

  PULSE

  Quand le code correct est entré, le relais est activé pendant environ 1 seconde, la LED verte „Code" sur l'avant s'allume pendant ce temps. Ce mode de fonctionnement est idéal p. ex. pour une ouverture de porte, ou analogue ou pour la simulation d'un bouton poussoir.

  LATCH

  Quand le code correct a été entré, le relais est activé de façon permanente, la LED verte „Code" sur la face avant s'allume. L'entrée répétée du code correct déactive le relais de nouveau.
- Choisir le code d'accès souhaité dans le champ de codage (A). Ensuite brancher les quatre fils sur l'un des 10 contacts.

  Utiliser un contact différent pour chaque fil.

  Fil blanc : Premier chiffre

  Fil jaune : deuxième chiffre

  Fil marron : Troisième chiffre

  Fil noir : Quatrième chiffre

  Exemple : Code d'accès 2064

  Introduire le fil blanc dans les contact 2, le fil jaune dans le contact 0, le fil brun dans le contact 6 et le fil noir dans le contact 4.
- Monter le joint en caoutchouc et la face arrière au mur. Veiller à la disposition correcte de filet sur la face arrière et l'ouverture de passage dans le joint de caoutchouc.

  Selon le type de surface il peut falloir des chevilles pour le montage par vis.

  Avant de percez les trous, assurez-vous qu'aucun câblage électrique, aucune conduite de gaz ou d'eau ne puisse être endommagé.
- Dénuder les extrémités de câble sur environ 3 mm et les visser sur la barrette à bornes (B).

  TAMPER (contacts 2, 3)

  Contact anti-sabotage (NC), ouvre par l'intermédiaire du microinterrupteur (C) en cas de démontage du boîtier

  ARM (contacts 4, 5, 6)

  Les contacts „NC" (4) , „C" (5) et „NO" (6) sont reliés au relais et sont activés par l'entrée du code d'accès (état du circuit change).

  POWER (contacts 7, 8)

  Relier le contact 7 avec le négatif/- (terre, masse) de la tension d'alimentation et le contact 8 avec le positif/+ de la tension d'alimentation (10-18V=).

Une mauvaise polarité entraîne la destruction du verrou à code ! Perte de la garantie !

LED1/LED2 (contact 9, 10)

Les deux LED „ARM" et „STATUS" sur la face avant peuvent être activées avec les deux contacts. Simplement relier le contact 9 (ou 10) à la "+" de la tensions de service du verrou à code pour activer les LED respectives.

Une résistance ballast est déjà intégrée à la platine.

Les LED peuvent par exemple être reliées à une centrale d'alarme pour indiquer les divers états de fonctionnement.

PANIC (contact 1)

Un appui simultané sur les touches „#" et „*" applique la tension de service du verrou à code aux connexions „PANIC" et „POWER +" (contact 1 et contact 8) : Positif/+ par contact 8, négatif/- par contact 1.

Quand le verrou à code est alimenté par une tension continue de 12 V , il y a également une tension continue entre contact 1 et 8. La capacité de charge maximale est de 250mA.

Cela permet de déclencher, p. ex. une alarme silencieuse par l'intermédiaire d'une installation d'alarme.

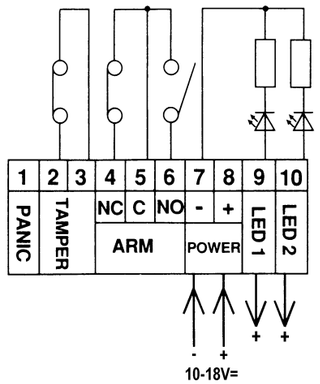

- Vérifier encore une fois le raccordement et le réglage corrects du point (E) pour le mode de fonctionnement.
- Placer le verrou à code sur la face arrière. Veiller à ce que les cables ne gênent pas le fonctionnement du microinterrupteur pour le contact anti-sabotage.
- Visser le verrou à code à l'aide de la vis à six pans enlevée au début sur la face arrière.
- Ce n'est que maintenant que la tension de service doit être appliquée et le verrou à code mis en service.

Si le boîtier doit de nouveau être ouvert, couper la tension d'alimentation auparavant. Le même chose vaut pour les appareils connectés (p. ex. installation d'alarme etc.). Sinon il y a risque de court-circuit.

Utilisation

- A chaque appui sur une touche de chiffre un son d'activation retentit (pendant l'activation de la touche „#" ou „*" individuellement il n'y a pas de son émis).
- Quand le code correct a été entré, le relais est activé (selon la position du point (E), fonction PULSE/LATCH).

  Pendant l'actionnement la LED „CODE" est allumée.
- En cas d'entrée d'un code incorrect, rien ne se passe, le relais n'est pas activé.
- Quand ls touches „#" et"*" sont actionnées simultanément, le verrou à code émet un signal sonore de confirmation. Pendant l'actionnement des touches, la connexion „PANIC" est activée (la tension de service du verrou à code (p. ex. 12 V=) est appliquée entre les contacts 1 et 8 de la barrette à bornes, voir ci-dessus).

Manipulation

- **Observer les consignes de sécurité et informations pour le montage, le service et la manipulation dans ces instructions d'utilisation !**
- Le produit ne doit être mis en service qu'avec le boîtier fermé.
- Ne pas appuyer sur le clavier à film avec des objets pointus ou aigus car cela risque de l'endommager.
- Lors de montage du produit, veillez à ce que le câble ne soit ni coudé, ni écrasé.
- L'appareil ne doit être utilisé que dans des locaux secs ou à l'extérieur sous abri. Le produit ne doit pas être exposé directement à des précipitations.

  Eviter les conditions défavorables suivantes lors de l´utilisation ou du transport :
  - présence d'eau ou humidité atmosphérique trop élevée
  - des températures extrêmes; froid (<-20°C) ou chaleur (>+50°C), l'exposition directe aux rayons du soleil
  - poussière ou gaz, vapeurs ou solvants inflammables,
  - vibrations importantes, coups, chocs,
  - champs magnétiques intenses à proximité de machines ou de haut-parleurs, par ex.
- Une utilisation sans danger n'est plus assuré lorsque
  - l'appareil présente des dommages visibles,
  - l'appareil ne fonctionne plus et
  - l'appareil a été stocké dans des conditions défavorables ou
  - l'appareil a été transporté dans des conditions défavorables.
- L'entretien et les réparations ne doivent être effectués que par un spécialiste qualifié.

Entretien et nettoyage

Le produit ne nécessite aucun entretien.

Utiliser un chiffon doux, propre et sec pour le nettoyage. Pour enlever des salissures plus importantes de la face extérieure, il est conseillé d'utiliser un chiffon légèrement humidifié à l'eau tiède.

Vous pouvez éliminer les poussières très facilement à l'aide d'un pinceau flexible, propre et d'un aspirateur.

Élimination

Les appareils électriques et électroniques ne doivent pas être jetés dans les poubelles ordinaires.

Procéder à l'élimination du produit au terme de sa durée de vie conformément aux dispositions légales en vigueur.

Caractéristiques techniques

Tension de service: .....10-18V=

Consommation de courant :.....Mode veille environ 7mA, max. environ 60mA

Température de service: .....-20°C à +50°C

Degré de protection : IP54

Sortie relais .....NC/NO

Capacité de charge des contacts du relais .....24V, 1A AC/DC

Humidité de l'air: .....max. 90% humidité relative de l'air, sans condensation

Dimensions (larg. x haut. x prof.) : .....86 x 120 x 33mm (avec joint caoutchouc)

Poids: .....env. 191g

Ce mode d'emploi est une publication de la société Conrad Electronic SE, Klaus-Conrad-Str. 1, D-92240 Hirschau (www.conrad.com).

Tous droits réservés, y compris de traduction. Toute reproduction, quelle qu'elle soit (p. ex. photocopie, microfilm, saisie dans des installations de traitement de données) nécessite une autorisation écrite de l'éditeur. Il est interdit de le réimprimer, même par extraits.

Ce mode d'emploi correspond au niveau technique du moment de la mise sous presse. Sous réserve de modifications techniques et de l'équipement.

© Copyright 2008 by Conrad Electronic SE.

Codeslot "SA-223(+)"

Version 12/08

Bestnr. 75 40 56

Voorgeschreven gebruik

Het codeslot kan via een door u instelbare getallencombinatie met vier getallen een aan-/uitschakelfunctie voor een aangesloten apparaat realiseren (bijv. deuropener etc.).

Er is een sabotagecontact geïntegreerd om een onbevoegd demonteren van de buitenkant bijv. aan een alarminstallatie te melden.

Het product is geschikt voor aansluiting aan een gelijkspanning van 10-18V, de stroomopname is in de standbytoestand ca. 7mA, en in werking max. ca. 60mA.

Houd rekening met alle veiligheidsvoorschriften en informatie resp. de technische gegevens in deze gebruiksaanwijzing.

Dit product voldoet aan de wettelijke nationale en Europese eisen. Alle voorkomende bedrijfsnamen en productaanduidingen zijn handelsmerken van de betreffende eigenaar. Alle rechten voorbehouden.

Inhoud van de levering

- Codeslot
- Bevestigingsmateriaal
- Handleiding

Veiligheidstips

Bij schade, veroorzaakt door het niet in acht nemen van deze gebruiksaanwijzing, vervalt het recht op garantie! Voor gevolgschade zijn wij niet aansprakelijk!

Voor lichamelijke of materiële letsels, veroorzaakt door onoordeelkundig gebruik of het niet aanhouden van de veiligheidsaanwijzingen, aanvaarden we geen aansprakelijkheid! In dergelijke gevallen vervalt de waarborg/garantie.

- Om veiligheids- en vergunningsredenen (CE) is het eigenmachtig ombouwen en/of veranderen van het product niet toegestaan. Het product mag nooit worden geopend!
- Het product is alleen geschikt voor werking aan een gelijkspanning van 10-18V=.
- Het apparaat is geen speelgoed. Houd het buiten bereik van kinderen. Monteer het product zo dat het niet bereikt kan worden door kinderen.
- Laat het verpakkingsmateriaal niet rondslingeren. Dit kan voor kinderen gevaarlijk speelgoed zijn.
- Product is beschermd volgens IP54; een rubberen frame aan de achterkant en het folietoetsenbord aan de voorkant maken een montage in een beschermd gebied buiten mogelijk (bijv. onder een afdak).

  Het product mag niet worden blootgesteld aan extreme temperaturen (<-20°C of >+50°C), direct zonlicht, trillingen of directe neerslag.
- Monteer het product nooit in plaatsen die blootstaan aan explosie, of in ruimtes met een hoge stofbelasting.
- Het product mag niet mechanisch worden belast.
- Gebruik het product uitsluitend in een gematigd klimaat; niet in een tropisch klimaat.
- In bedrijven moet rekening gehouden worden met de voorschriften ter voorkoming van ongevallen opgesteld door de nationale bonden van de ongevallenverzekering voor elektrische installaties en productiemiddelen.
- In scholen en opleidingscentra, hobbyruimten en werkplaatsen dient geschoold personeel voldoende toezicht te houden op de omgang met elektrische apparaten.
- Ga voorzichtig met het product om. Door stoten, slagen of vallen vanop zelfs geringe hoogte wordt het beschadigd.

Configuratie, aansluiting en montage

- Haal eerst de witte rubberpakking van de achterkant. Vervolgens moet u met de zeskantsleutel de schroef aan de bovenkant verwijderen.

  Haal nu voorzichtig de achterkant eraf.

Op de afbeelding staat de platine zonder de witte kunststof bedekking die zich daarop bevindt - haal deze er echter niet af!

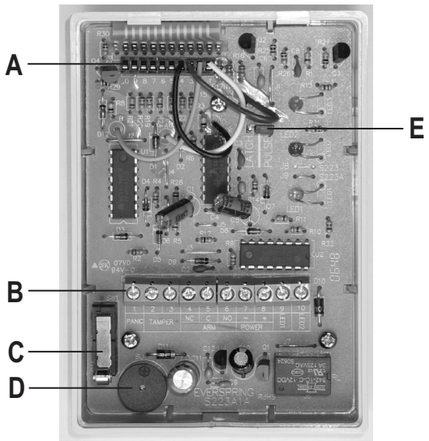

A Codeerveld voor de toegangscode met vier cijfers

B Klemlijst

C Microschakelaar voor sabotagecontact

D Piëzozoemer

E Steekbrug voor werkingstype van de relais (PULSE/LATCH)

- Configureer met de steekbrug (E) het gewenste werkingstype:

  PULSE

  Als de juiste code wordt ingevoerd, wordt het relais voor ongeveer 1 seconde geactiveerd, de groene LED „Code“ aan de voorkant brandt gedurende deze tijd. Dit werkingstype is bijv. voor een deuropener ideaal of voor de simulatie van een toetsenbord.

  LATCH

  Als de juiste code wordt ingevoerd, wordt het relais voor langere tijd geactiveerd, de groene LED „Code“ aan de voorkant brandt. Pas als de juiste code opnieuw wordt ingevoerd, schakelt het relais weer uit.
- Kies met het codeerveld (A) de gewenste toegangscode. Daarvoor hoeft u alleen maar de vier draden in een van de 10 contacten te steken.

  Gebruik voor elke draad een ander contact.

Witte draad:	eerste getal
Gele draad:	tweede getal
Bruine draad:	derde getal
Zwarte draad:	vierde getal

  Voorbeeld: Toegangscode 2064

  Steek de witte draad in contact 2, de gele draad in contact 0, de bruine draad in contact 6 en de zwarte draad in contact 4.
- Monteer de rubberpakking en de achterkant aan de muur. Let op de juiste volgorde, de schroefdraad van de achterkant en het doorvoergat in de rubberpakking wijst naar beneden.

  Afhankelijk van de ondergrond zijn voor het vastschroeven eventueel pluggen nodig.

  Let er bij het boren en het vastschroeven op dat er geen stroom-, gas- of waterleidingen beschadigd worden!
- Verwijder de isolatie van de de kabeluiteinden zo'n 3 mm. en schroef ze vast in de klemlijst (B).

  TAMPER (contacten 2, 3)

  Sabotagecontact (NC), opent bij het demonteren van de kast d.m.v. de microschakelaar (C)

  ARM (contacten 4, 5, 6)

  De contacten „NC“ (4) , „C“ (5) en „NO“ (6) zijn met het relais verbonden en worden geactiveerd door de toegangscode in te voeren (schakeltoestand wisselt daarbij).

  POWER (contacten 7, 8)

  Verbind contact 7 met minus/- (GND, massa) van de voedingsspanning en contact 8 met plus/+ van de voedingsspanning (10-18V=).

Verpolen leidt tot vernieling van het codeslot! Verlies van garantie!

LED1/LED2 (contact 9, 10)

De beide LEDs „ARM“ en „STATUS“ op de voorkant kunnen worden geactiveerd met allebei de contacten. Het volstaat om daarvoor contact 9 (of 10) met "+" van de bedrijfsspanning van het codeslot te verbinden, om de betreffende LED te activeren.

Op de platine is reeds een voorschakelweerstand geïntegreerd.

De LED's kunnen bijv. over een alarmcentrale worden geschakeld, om bijv. verschillende werkingstoestanden aan te duiden.

PANIC (contact 1)

Als de toetsen „#“ en „*“ tegelijkertijd worden ingedrukt, hoort tussen de aansluitingen „PANIC“ en „POWER +“ (contact 1 en contact 8) de bedrijfsspanning van de codesloten: Plus/+ over contact 8, Minus/- over contact 1.

Als het codeslot bijv. met een gelijkspanning van 12V wordt voorzien, hoort tussen contact 1 en 8 eveneens een gelijkspanning van zo'n 12V. De belastbaarheid bedraagt max. 250mA.

Hierover wordt bijv. via een alarminstallatie een stil alarm in werking gezet.

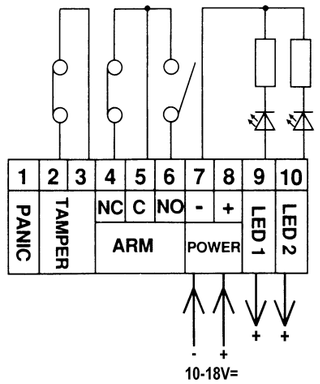

- Controleer nogmaals de juiste aansluiting resp. de instelling van de steekbrug (E) voor het werkingstype.
- Zet het codeslot op de achterwand. Let er daarbij op dat de kabels niet per ongeluk de microschakelaar voor het sabotagecontact hinderen bij het functioneren.
- Schroef het codeslot met de zeskantschroef die u in het begin hebt verwijderd vast aan de achterkant.
- Pas dan mag de bedrijfsspanning worden ingeschakeld en het codeslot in gebruik worden genomen.

Als het nodig is de buitenkant opnieuw te openen, moet u eerst de voedingsspanning uitschakelen. Datzelfde geldt voor de daaraan aangesloten apparaten (bijv. alarminstallaties etc.). Anders bestaat het gevaar op kortsluiting.

Bediening

- Bij elke druk op een cijfertoets wordt er een bevestigingstoon uitgegeven (bij aanraking van de toetsen „#“ of „*“ volgt er geen bevestigingstoon).
- Als de juiste code wordt ingevoerd, wordt het relais geschakeld (afhankelijk van de plaats van steekbrug (E), PULSE/LATCH-functie).

  Tijdens het schakelen brandt de LED „CODE“.
- Bij invoer van een foute code gebeurt er niets, het relais schakelt niet.
- Als de toetsen „#“ en „*“ tegelijkertijd worden ingedrukt, laat het codeslot een bevestigingstoon horen. Zolang er op de toetsen wordt gedrukt, wordt de aansluiting „PANIC“ geactiveerd (de bedrijfsspanning van het codeslot (bijv. 12V=) ligt tussen de contacten 1 en 8 van de klemlijst, zie hierboven).

Instandhouding

- **Neem alle veiligheidsaanwijzingen en informatie voor de montage, werking en instandhouding van de deze gebruiksaanwijzing in acht!**
- Het product mag alleen in werking gesteld worden als de buitenkant gesloten is.
- Druk niet met spitse of scherpe voorwerpen op het folietoetsenbord, aangezien dit daardoor wordt beschadigd.
- Zorg ervoor dat de kabels bij het monteren van het product niet worden gebogen of afgekneld en er geen kortsluiting ontstaat.
- Werking is alleen in binnenruimtes of beschermde buitenruimtes toegestaan. Het product mag niet worden blootgesteld aan directe neerslag.

  Voorkom volgende ongunstige omgevingscondities op de montageplaats of bij het transport:

  - nattigheid of te hoge luchtvochtigheid
  - extreme kou (<-20°C) of hitte (> +50°C), directe zonstraling
  - aanwezigheid van stof, brandbare gassen, dampen of oplosmiddelen
  - sterke trillingen, stoten, schokken
  - sterke magneetvelden zoals in de buurt van machines of luidsprekers
- Er mag worden aangenomen dat gebruik zonder gevaar niet meer mogelijk is, wanneer

  - het toestel zichtbare beschadigingen vertoont,
  - het product niet meer werkt en
  - het apparaat langdurig onder ongunstige omstandigheden is opgeslagen
  - of het apparaat tijdens transport te zwaar is belast.
- Onderhoud of reparatie mag alleen door een vakman of vakwerkplaats uitgevoerd worden.

Onderhoud en schoonmaken

Het product is onderhoudsvrij.

Voor reiniging voldoet een schone, droge, zachte doek. Bij sterkere vervuilingen aan de buitenzijde kunt u de doek een beetje met lauw water bevochtigen.

Stof kan heel makkelijk met een zachte, schone kwast of een stofzuiger verwijderd worden.

Afdanking

Elektrische en elektronische producten mogen niet via het normale huisvuil verwijderd worden.

Verwijder dit product aan het einde van zijn levensduur conform de geldende wettelijke bepalingen.

Technische gegevens

Voedingsspanning:.....10-18 V=

Stroomverbruik: .....Standby ca. 7mA, max. ca. 60mA

Werktemperatuur:.....-20°C tot +50°C,

Beschermingsklasse: IP54

Relaisuitgang:.....NC/NO

Contactbelastbaarheid van het relais: .....24V, 1A AC/DC

Luchtvochtigheid: .....Max. 90% rel. luchtvochtigheid, niet condenserend

Afmetingen (B x H x D).....86 x 120 x 33mm (met rubberpakking)

Gewicht: .....Ca. 191g

Deze gebruiksaanwijzing is een publicatie van de firma Conrad Electronic SE, Klaus-Conrad-Str. 1, D-92240 Hirschau (www.conrad.com).

Alle rechten, vertaling inbegrepen, voorbehouden. Reproducties van welke aard dan ook, bijvoorbeeld fotokopie, microverfilming of de registratie in elektronische gegevensverwerkingsapparatuur, vereisen de schriftelijke toestemming van de uitgever. Nadruk, ook van uittreksels, verboden.

Deze gebruiksaanwijzing voldoet aan de technische stand bij het in druk bezorgen. Wijziging van techniek en uitrusting voorbehouden.

© Copyright 2008 by Conrad Electronic SE.

01_1208_02/HK